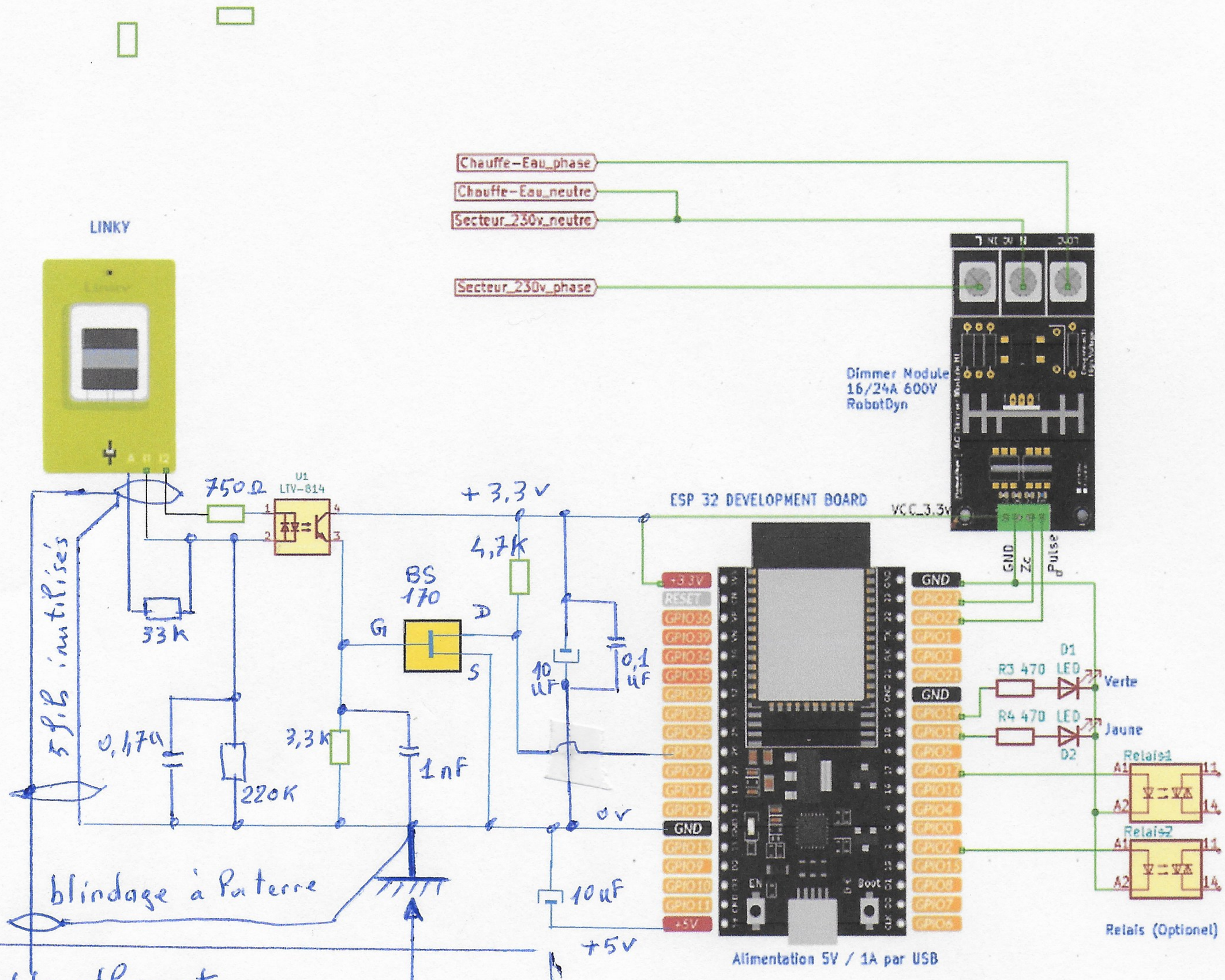

cable ethernet
4 paires cat 6
5 fils inutilisés
reliés au GND
lui même à la terre
"I1" et "I2" sur une paire
"A" chargé de 33kΩ pour
atténuer le bruit du 50kHz
longueur du cable 27m (chez moi)